Verstellbereich: auf/zu 30°
Verstellbereich: warm/kalt 130°

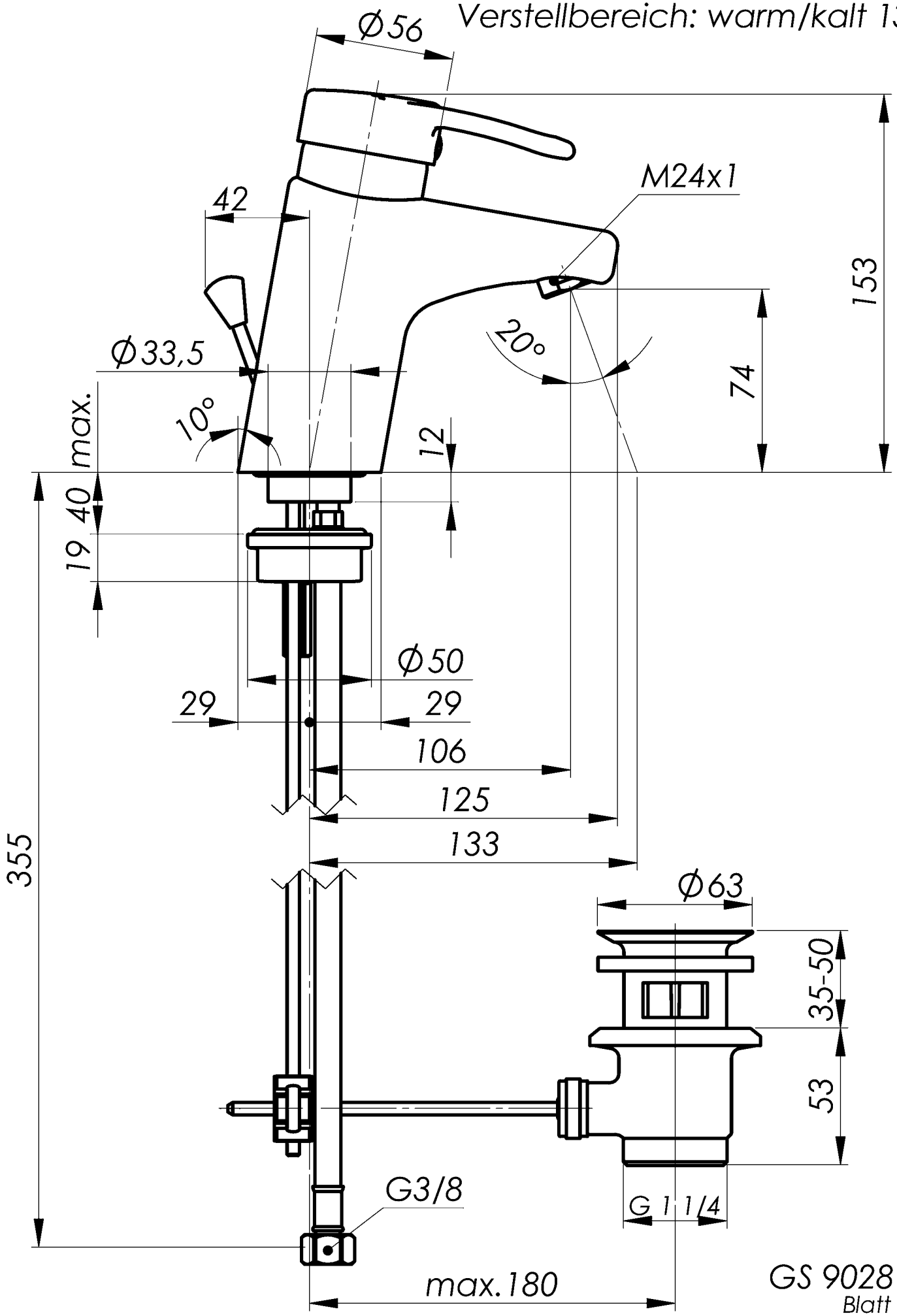

GS 9028 P
Blatt 1/1
CAD 21.04.05 KAT GS09028P