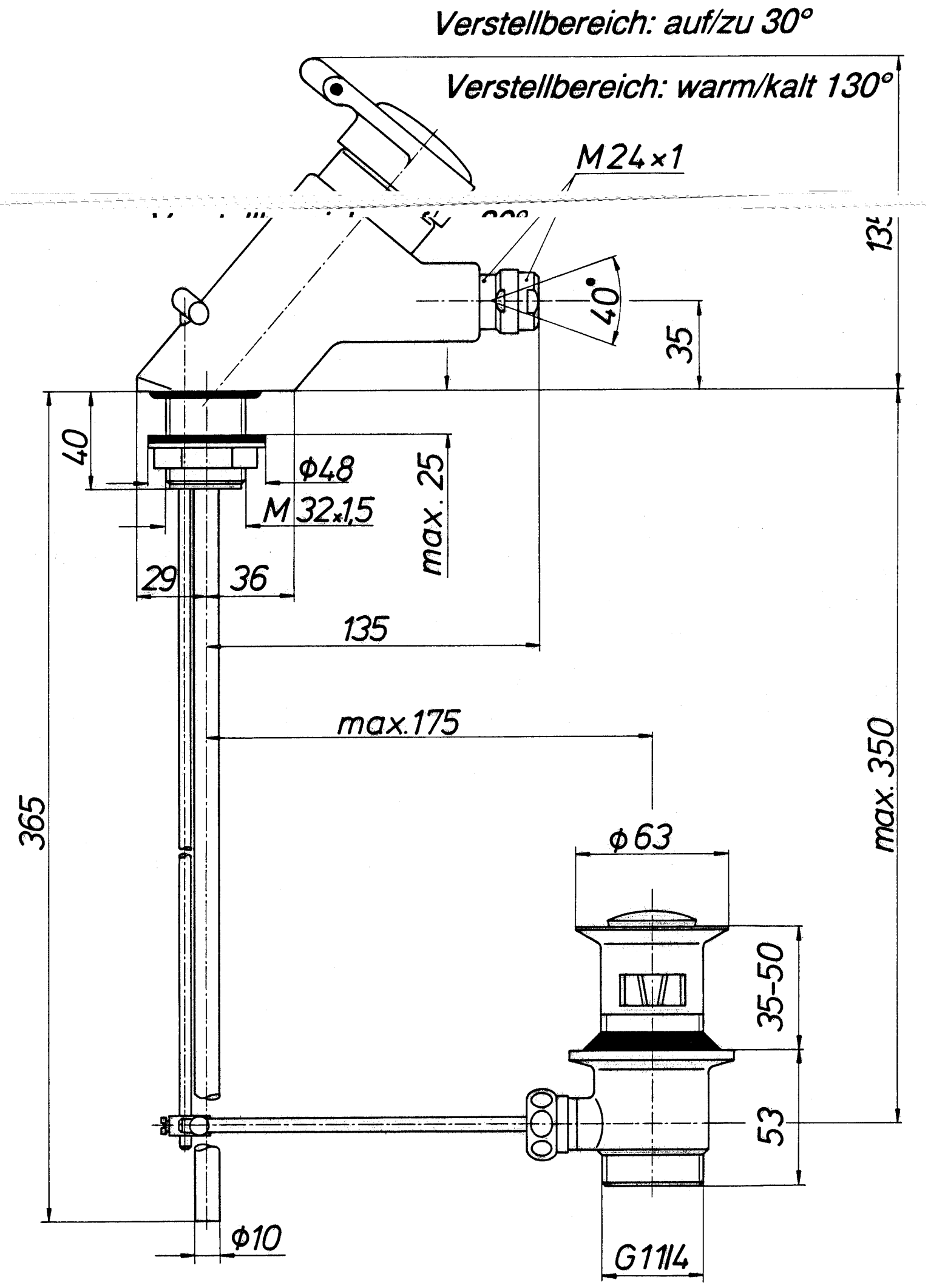
Verstellbereich: auf/zu 30°
Verstellbereich: warm/kalt 130°
M24×1
40°
35
40
Φ48
M 32×1,5
max. 25
29
36
135
max.175
365
max. 350
Φ63
35-50
53
Φ10
G1 1/4